Chirana Cheese

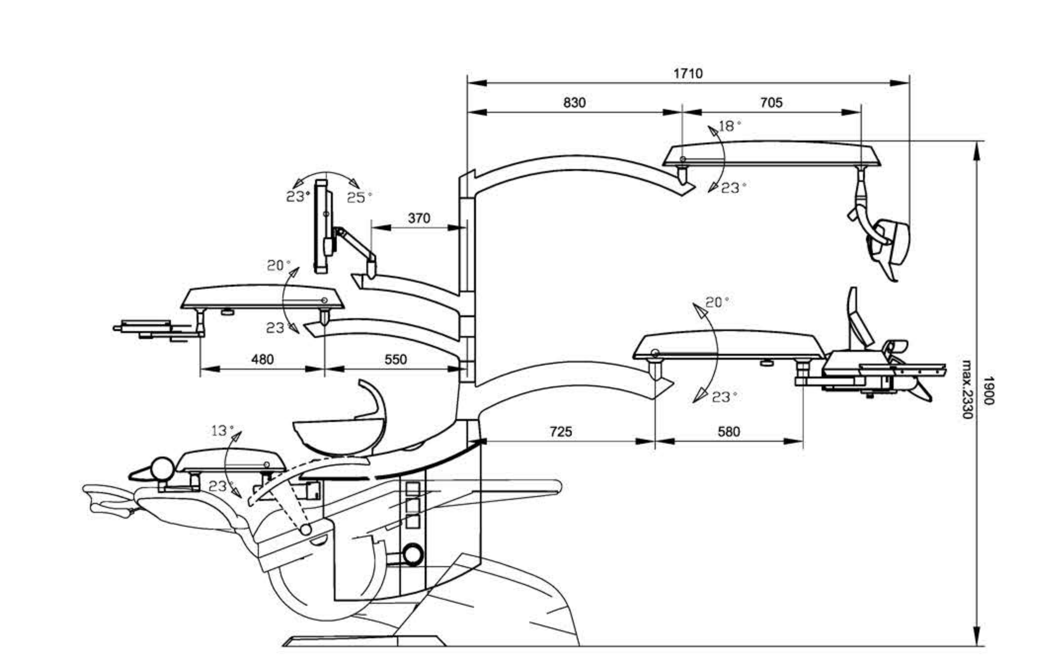

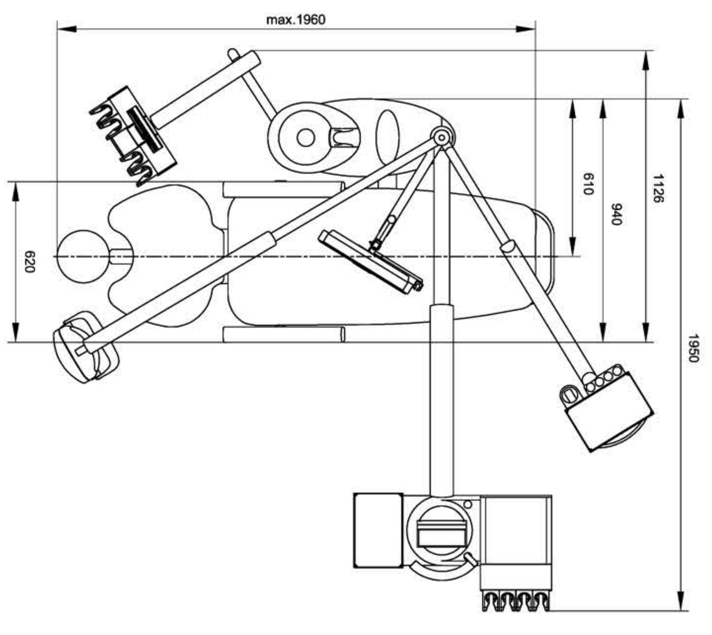

SK1-08

1:1

CHIRANA CHEESE, CHEESE E, CHEESE EASY

SO STOMATOLOGICKÝM KRESLOM SK1-08

INŠTALÁCIA, MONTÁŽNA ŠABLÓNA

INSTALLATION, MONTAGESCHABLONE

INSTALLATION , ASSEMBLING TEMPLATE

ИНСТАЛЛЯЦИЯ, МОНТАЖНЫЙ ШАБЛОН

Vyhradzujeme si právo pre zmeny z dôvodu ďalšieho technického vývoja	Die technischen Änderungen zwecks weiterer Entwicklung vorbehalten	We reserve all rights for changes on the ground of additional technical development	Производитель оставляет за собой право изменений с целью дальнейшего технического развития
Vyrobené v SR	Hergestellt in der SR	Made in Slovak Republic	Изготовлено в Словацкой Республике
CHIRANA Medical a.s. Nám. Dr. A. Schweitzera 194 916 01 Stará Turá	CHIRANA Medical a.s. Nám. Dr. A. Schweitzera 194 SK - 916 01 Stará Turá	CHIRANA Medical a.s. Nám. Dr. A. Schweitzera 194 916 01 Stará Turá	CHIRANA Medical, a.s. Nám. Dr. A. Schweitzera 194 916 01 Stará Turá Словацкая Республика

CHIRANA Medical a.s.
Stará Turá

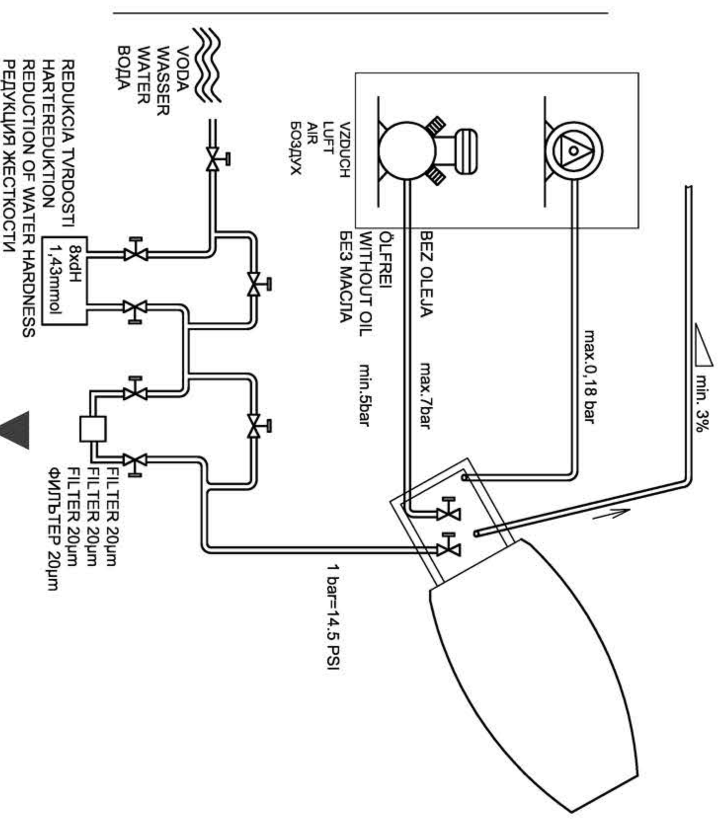

SK

Kvalita vody
Pre potreby súpravy musí byť voda bez korózie, s úpravou tvrdosti a čistá.
1. Súprava má zabudovaný vstupný filter, ktorý sa môže z dôvodu nečistej vody upchať.
2. Rýchle upchanie jemných vodných ciest spôsobuje zanášanie a poruchy dentálneho náradia.
Upozornenie ! Pre uvedené body treba dodržať nasledovné :
• Pri tvrdosti vody väčšej ako 12°d.H. (=2,15 mmol) musí byť inštalované zariadenie na zníženie tvrdosti vody. Doporučená tvrdosť vody 8°d.H. (1,43 mmol). Doporučuje sa použiť upravovač vody a zabudovať do rozvodu – vodu upravovať na doporučenú tvrdosť 8°d.H.
• Súprava má zabudovaný filter (20 µm). Pri znečistenej vode, ktorá nezodpovedá národným normám použiť filter vody a zabudovať do rozvodu vody (20µm).
• Inštalácia musí zodpovedať národným normám a predpisom. Rozmiestnenie vstupov médií zodpovedá EN ISO 11 144.

Kvalita vzduchu
• Vzduch pre pohon dentálneho náradia, chladiaci vzduch na spray musí byť bez oleja, suchý a hygienicky nezávadný

D

Wasserqualität
Für den Bedarf der Dentaleinheit muss ein gewisser Härtegrad gegeben sein, wenn dies nicht der Fall ist, ist eine Wasseraufbereitungsanlage empfehlenswert, da das Wasser korrosionsfrei und sauber sein muss.
1.Die Dentaleinheit hat einen eingebauten Wassereintrittsfilter, der durch verunreinigtes Wasser verstopfen kann.
2.Die Verstopfung der feinen Wasserwege verursacht Verschlammung und Störungen in den einzelnen Dentalinstrumenten.
Zu den oben genannten Punkten ist folgendes zu beachten:
Bei einer Wasserhärte über 12 °dH, muss eine Wasseraufbereitungsanlage zur Herabsetzung der Wasserhärte installiert werden. Die Empfohlene Wasserhärte beträgt 8 °dH.
Die Dentaleinheit hat einen eingebauten Wassereintrittsfilter, der bei verunreinigtem Wasser (welches die Deutsche Norm nicht erfüllt) ein in der Wasserverteilung eingebauten Wasserfilter als Vorfilterung voraussetzt.
- Die Installation muss den Deutschen Normen entsprechen
-Die Platzierung der Medieneintritte entspricht der EN ISO 11 114

Luftqualität
Die Antriebsluft für die Dentalinstrumente muss ölfrei, trocken und hygienisch unbedenklich sein.

GB

Water quality
For using of the unit is neccessary that water must be clean, without rust and with adapted hardness of water.
1. An input filter which is built-in into dental unit, could be sticked by impure water.
2. Quickly stoppage of tissue water ways causes clogging and defects of dental instruments.
Attention! To prevent above mentioned negative effects is neccessary to observe the following:
* At hardness of water 12°d.H. (=2,15 mmol) an equipment for reduction of hardness of water must be installed.
Recommended hardness of water is 8°d.H. (1,43 mmol). Is recommended to use water adapter and built-in it into water distribution - adapt water on recommended hardness 8°d.H.
* A filter (20 µm) is built into dental unit. If water is impured and does not satisfy national standards use additional water filter and built-in it into water distribution (20µm).
* Installation must satisfy national standards and regulations. Layout of medium inputs satisfy EN ISO 11 144.

Air quality
* Air for driving of dental instruments, cooling air for spray must be dry, hygienic harmless and oilless.

RU

Качество воды
Для потребностей установки должна быть вода чистой, несодержащей коррозии, с приспособленной жесткостью
1. У установки встроенный входной фильтр, который может из-за нечистой воды закупориться.
3. Быстрое засорение тонких водяных путей вызывает забивание и выход из строя стоматологических инструментов.
Предупреждение ! Из-за вышеприведенного необходимо соблюдать следующее:
• В случае твердости воды больше 12°d.H. (=2,15 mmol) необходимо инсталлировать устройство для уменьшения жесткости воды. Рекомендуемая жесткость воды 8°d.H. (1,43 mmol). Рекомендуется использовать устройство для обработки воды и встроить его в проводку воды – воду приспособить рекомендуемой жесткости 8°d.H.
• У установки встроенный фильтр (20 µm). В случае загрязненной воды, несоответствующей народным стандартам, использовать фильтр воды и встроить его в проводку воды (20µm).
• Инсталляция должна соответствовать народным стандартам и правилам. Размещение входов сред соответствует EN ISO 11 144.

Качество воздуха
Воздух для привода стоматологических инструментов, охлаждающий воздух для спрея не должен содержать масло, должен быть сухим и гигиенически неврединым.

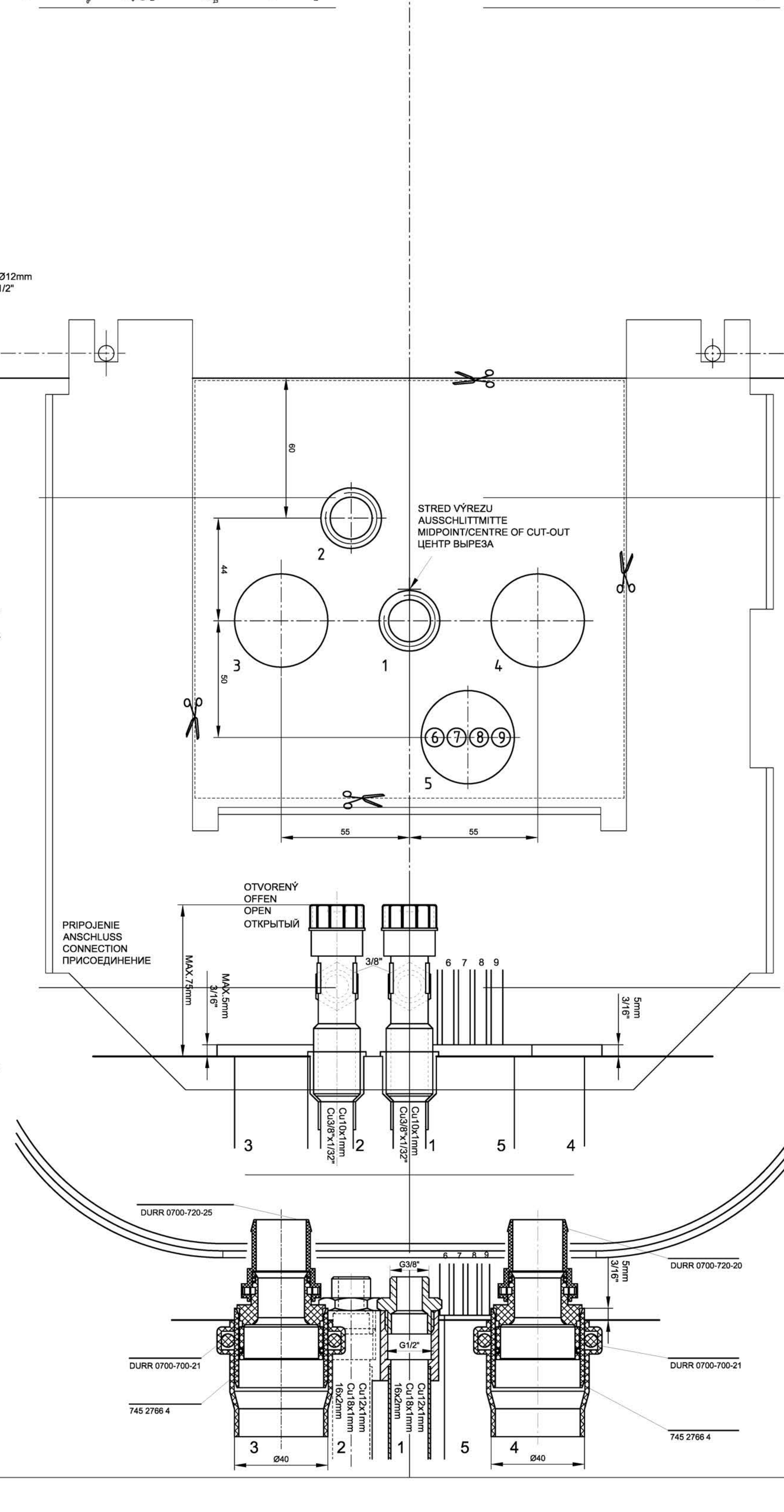

SK

Upozornenie ! Podlaha musí byť rovná a úroveň vo vodováhe

Upozornenie ! ⊕ Otvory pre upevnenie kresla
Cez otvory nemôžu prechádzať žiadne vodiče.

Upozornenie ! Elektroinštalácia podľa príslušných národných noriem

Upozornenie ! Inštalácie podľa príslušných národných noriem. Pri použití odsávačky postupujte podľa jej vlastného návodu na inštaláciu.
Pripevnenie a umiestnenie rúrok pre inštaláciu podľa inštalačnej šablóny.
1. Pripojenie vody
• - rúrka Cu 10x1 mm,prechod s vnútorným závitom G 1/2"
- rohový ventil G 3/8" (vonkajší) výstup a vstup (vonkajší) G 1/2"
• - rúrka Cu 12x1
- rúrka Cu 18x1
- rúrka polyester s Al vrstvou 16x2
- prechod s vnútorným závitom G1/2"
2. Pripojenie tlakového vzduchu
• - rúrka Cu 10x1 mm
- rohový ventil 3/8" (vonkajší) výstup a vstup (vonkajší) G 1/2"
• - rúrka Cu 12x1
- rúrka Cu 18x1
- rúrka polyester s Al vrstvou 16x2
- prechod s vnútorným závitom G 1/2 "
3. Odsávačka
- rúra DN 40
- rúrka odpadu obj. č. 745 2766 4
- redukcia Dürr 0700-700-21
- konektor Dürr 0700-720-25
4. Odpad vody
- rúra DN 40
- rúrka odpadu obj. č. 745 2766 4
- redukcia Dürr 0700-700-21
- konektor Dürr 0700-720-20
- min.3% spád
5. Inštalačná rúra pre el. prívody – DN 40 – PVC
- inštalačná rúrka pod omietku ø 20, resp. ø 25
6. Elektrický prívod ovládania sacieho agregátu 2 x 0,75 mm²
7. Elektrický prívod sieťového napájania 3G x 1,5 mm²
8. Elektrický prívod zvončeka 2x 0,75 mm² max. 24 V
(len u ZS Cheese, Cheese E s dotykovým panelom)
9. Vodič ochranného pospojovania ≥ 4 mm² Cu

D

Hinweis: Der Boden muss vor der Montage eben und waagerecht sein.

Durch die Öffnungen der Patientenstuhlbohrungen dürfen keine Kabel oder Schläuche geführt werden.
Die Elektroinstallation entspricht den Deutschen Normen und muss nach diesen durchgeführt werden.
Bei der Verwendung einer Schlauchablage beachten Sie bitte die dazugehörige
Bedienungsanleitung. Die Befestigung und Platzierung der Installationsleitungen erfolgt gemäß der Installationsschablone.

1.Wasseranschluss:
- Cu – Rohr 10x1 mm, Übergang mit Innengewinde G ½
- Eckventil Eintritt G 3/8 (außen), Ausgang G ½ (außen)
- Cu – Rohr 12x1 mm
- Cu – Rohr 18x1 mm
- Polyesterrohr mit Alubeschichtung 16x2 mm
- Übergang Innengewinde G ½
2. Anschluss der Druckluft:
- Cu – Rohr 10x1 mm
- Eckventil 3/8
- Cu – Rohr 12x1 mm
- Cu – Rohr 18x1 mm
- Polyesterrohr mit Aluschicht 16x2 mm
- Übergang mit Innengewinde G ½
3. Absauger:
- Rohr DN 40
- Abfallrohr Best. Nr. 745 2766 4
- Reduktion Dürr Best. Nr. 0700-700-21
- Konnektor Dürr Best. Nr. 0700-720-25
4. Wasserabfall:
- Rohr DN 40
- Abfallrohr Best. Nr. 745 2766 4
- Reduktion Dürr Best. Nr. 0700-700-21
- Konnektor Dürr Best. Nr. 0700-720-20
- Min.3% Gefälle
5. Installation für Elektroanschlüsse – DN 40 – PVC
- Installationsrohr Unterputz durchm. 20mm, bzw. 25 mm
6. Elektrokabel zur Betätigung des Saugaggregates 2 x 0,75 mm
7. Elektrokabel für Netzanschluss 3G x 1,5 mm
8. Elektrokabel für Klingelanschluss 2 x 0,75 mm, max. 24 V
(nur bei DE Cheese, Cheese E mit dem Touch screen)
9. Schutzleiter
- Leiter von Schutzanschlüssen ?4mm² Cu

GB

Attention! Floor must be flat and in level.

Attention! ⊕ Openings for chair fixation. Through these openings can not be led any other line wires.
Attention! Electro-installing in accordance with particular national standards.
Attention! Installations in accordance with particular national standards
Attention! Installations in accordance with particular national standards.
For using of suction unit follow its own instructions for assembling.
Fixation and placing of tubes for installation in accordance with installing template.
1. Water connection
• - tube Cu 10x1 mm, bushing with internal thread G 1/2"
- angle valve G 3/8" (internal)í outlet and input (external) G 1/2"
• - tube Cu 12x1
- tube Cu 18x1
- tube polyester with Alluminium coat 16x2
- bushing with internal thread G1/2"
- reduction 3/8"-1/2" MM
2. Connection of pressure air
• - tube Cu 10x1 mm
- angle valve 3/8"
• - tube Cu 12x1
- tube Cu 18x1
- tube polyester with alluminium coat 16x2
- bushing with internal thread G 1/2 "
- reduction 3/8"-1/2" MM
3. Suction unit
- tube DN 40
- sewage tube ref. nr. 745 2766 4
- reduction Dürr 0700-700-21
- connector Dürr 0700-720-25
4. Water sewage
– pipe DN 40
– tube of sewage ref. nr. 745 2766 4
– reduction Durr 0700-700-21
– connector Dürr 0700-720-20
– min.3% incline
5. Istallation pipe for electic feedings – DN 40 – PVC
- installation tube under wall ø 20, or ø 25
6. Electric supply of suction aggregate control 2x 0,75 mm²
7. Electric supply of mains 3G x 1,5 mm²
8. Electric supply of door bell 2x 0,75 mm² max. 24 V
(only for Cheese , Cheese E unit with Touch screen)
9. Guard wire ? 4 mm² Cu

RU

Предупреждение ! Пол должен быть ровным, уровень по водопасу.

Предупреждение ! ⊕ Отверстия для крепления кресла
Через отверстия не должны проходить никакие провода.
Предупреждение ! Электроинсталляция согласно соответствующим народным стандартам
Предупреждение ! Инсталляция согласно соответствующим народным стандартам. При применении отсоса поступать в соответствии с его собственным руководством по инсталляции.
Присоединение и размещение трубок для инсталляции согласно монтажному шаблону.
1. Подключение воды
• - трубка Cu 10x1 mm, футорка с внутренней резьбой G 1/2"
- угловой клапан G 3/8" (внешний) выход и вход (внешний) G 1/2"
• - трубка Cu 12x1
- трубка Cu 18x1
- трубка полиэфир с Al слоем 16x2
- футорка с внутренней резьбой G1/2"
- редуктор 3/8"-1/2" MM
2. Подключение напорного воздуха
• - трубка Cu 10x1 mm
- углевой клапан 3/8"
• - трубка Cu 12x1
- трубка Cu 18x1
- трубка полиэфир с Al слоем 16x2
- футорка с внутренней резьбой G 1/2 "
- редуктор 3/8"-1/2" MM
3. Отсос
- труба DN 40
- трубка стока № для заказа 745 2766 4
- редуктор Dürr 0700-700-21
- коннектор Dürr 0700-720-25
4. Сток воды
- труба DN 40
- трубка стока № для заказа 745 2766 4
- редуктор Dürr 0700-700-21
- коннектор Dürr 0700-720-20
- min.3% наклон
5. Инсталляционная труба для электроподводов – DN 40 – ПВХ
- инсталляционная трубка под штукатурку ø 20, или ø 25
6. Электроподвод управления отсасывающего агрегата 2 x 0,75 mm²
7. Электроподвод сетевого питания 3G x 1,5 mm²
8. Электроподвод звонка 2x 0,75 mm² max. 24 V
(только для установки Cheese , Cheese E с „Touch screen")
9. Защитный провод ≥ 4 mm² Cu